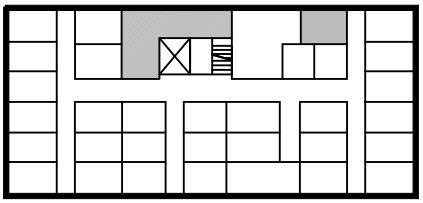

BUDYNEK WIELORODZINNY

SLUBICE UL. WOJSKA POLSKIEGO

KOMÓRKA LOKATORSKA K1.KL28

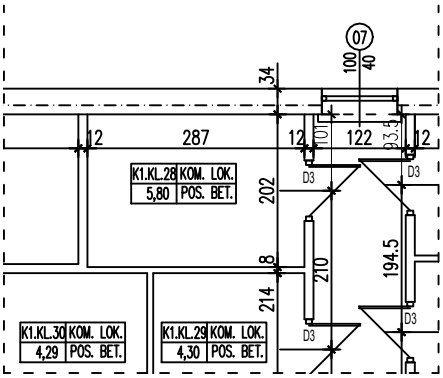

POWIERZCHNIA KOMÓRKI LOKATORSKIEJ 5,80 m²

0 1 2 3 4 5 6 7 8 9 10